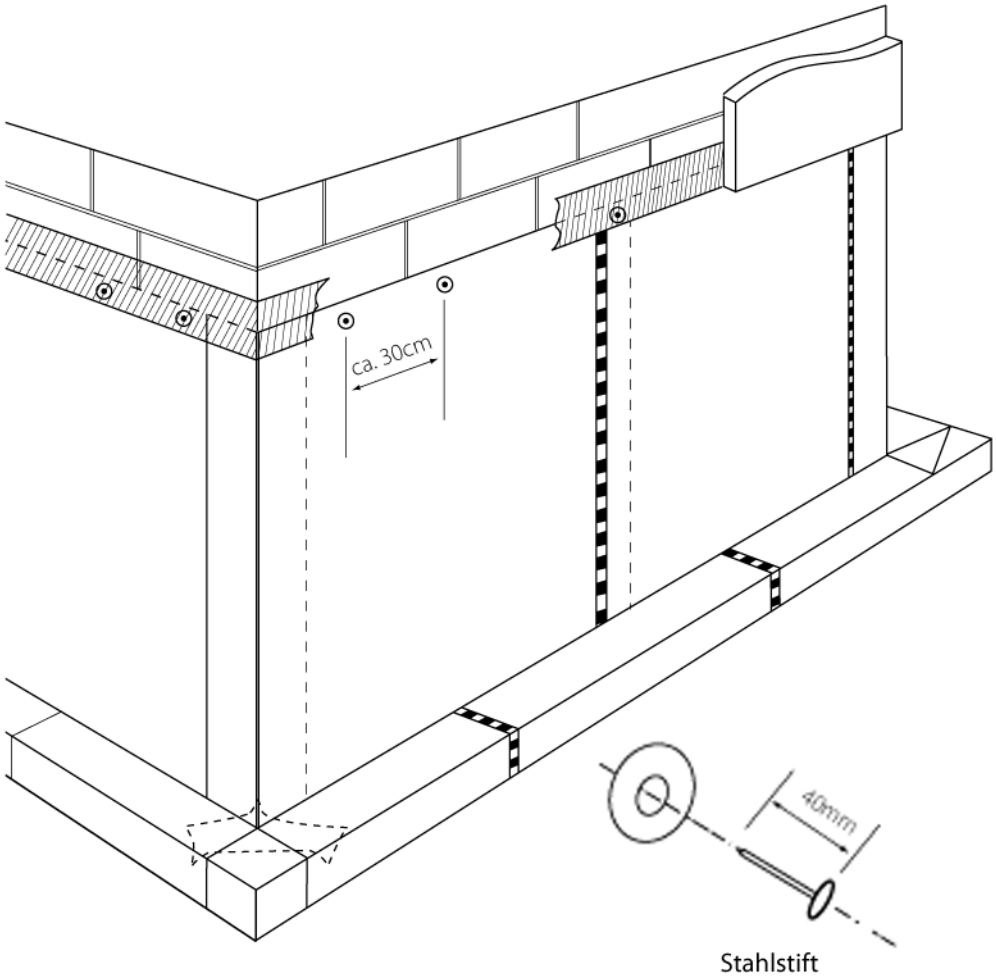

KELLERWAND - OBERER ABSCHLUSS